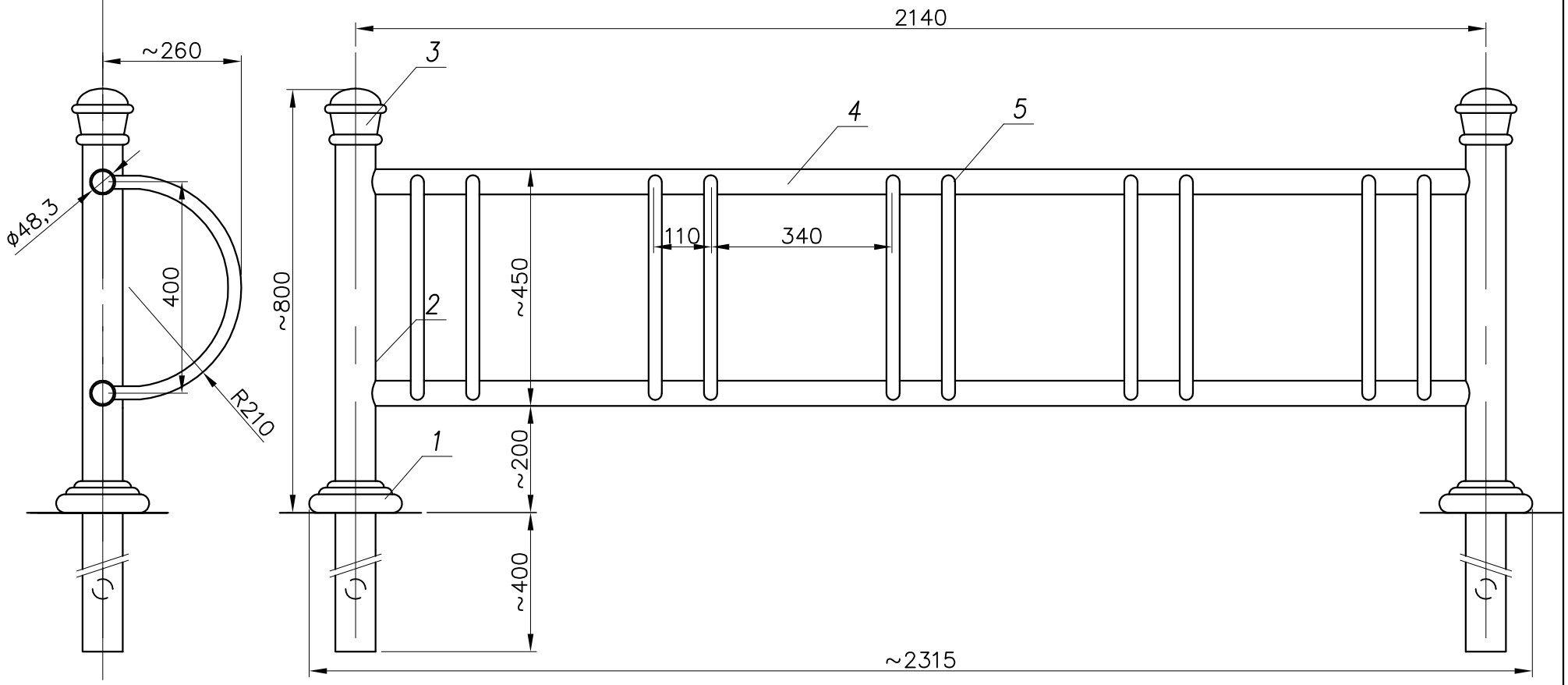

FUNDAMENT:

FUNDAMENT WKOPYWANY (INTEGRAL FOUNDATION)

MALOWANIE:

PAINTING

POWLOKA ANTYKOROZYJNA (ANTICORROSIVE PAINT)
KOLOR (COLOUR) RAL7021

nr	nazwa	rysunek	material	ilość	waga jedn.	waga całk.	uwagi
5	Rura stalowa/ Steel pipe ø26,9	–	steel	20	–	–	
4	Rura stalowa/ Steel pipe ø48.3	–	steel	2	–	–	
3	Zwieńczenie/ Finial	–	cst. alum.	2	–	–	
2	Rura stalowa/ Steel pipe ø76,1	–	steel	2	–	–	
1	Maskownica/ Masking frame	–	cst. alum.	2	–	–	

dimensional tolerance: +/– 20mm

	nazwisko	data	podpis
projektował:	G.D.		
opracował:	M.S.	28.07.2017	
zatwierdził:			

nazwa zakładu
FIRMA PRODUKCYJNO–HANDLOWA
"ART–METAL" Sp.J.
Łapino 34 83–331 Przyjaźń
tel.(+48 58) 681 80 78
http: //www.art-metal.pl

nazwa

Hc=800

SR2

(2xS5/5x1SR)

STANDARD

skala	arkusz	numer rysunku	nr.arkusza
NS	210x297	SR2	1/1