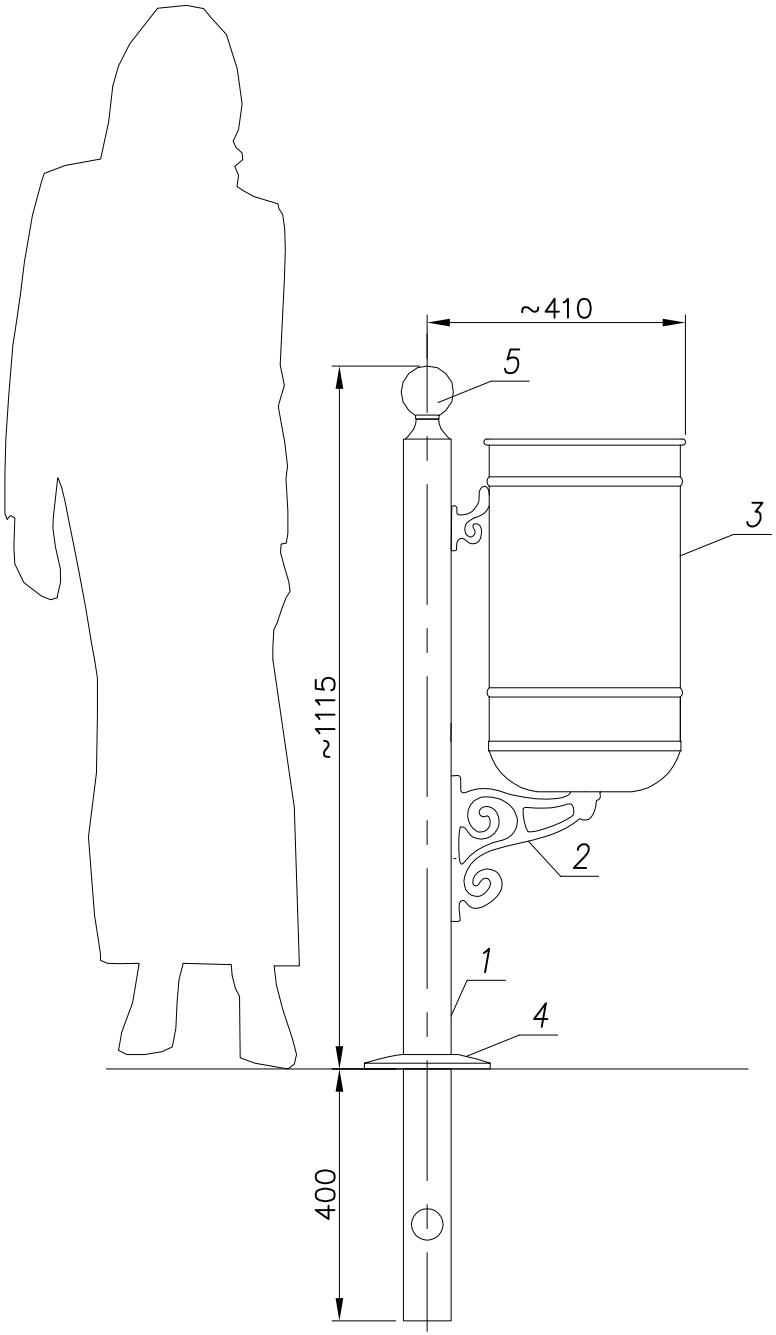

MALOWANIE:

PAINTING

POWLOKA ANTYKOROZYJNA (ANTICORROSIVE PAINT)
KOLOR (COLOUR) RAL7021

FUNDAMENT:

FOUNDATION

FUNDAMENT WKOPYWANY
INTEGRAL FOUNDATION

POJEMNOŚĆ/CAPACITY: ~40l

nr	nazwa	rysunek	material	ilość	jedn.	całk.	uwagi
5	Maskownik górny/ Masking frame	–	odlew alumin. cst.aluminium	1	–	–	
4	Maskownik dolny/ Masking frame	–	odlew alumin. cst.aluminium	1	–	–	
3	Pojemnik/ Bin	–	stal/steel	1	–	–	
2	Ramię mocujące/ Arm	–	odlew żeliwny cst. iron	1	–	–	
1	Rura stalowa/ Steel pipe ø76	–	stal/steel	1	–	–	

waga

zmiana 0

dimensional tolerance: +/– 20mm

	nazwisko	data	podpis
projektował:	G.D.		
opracował:	Ł.B.	21.11.2013	
zatwierdził:			

nazwa zakładu
FIRMA PRODUKCYJNO–HANDLOWA
"ART–METAL" Sp.J.
Łapino 34 83–331 Przyjaźń
tel.(+48 58) 681 80 78
http://www.art–metal.pl

nazwa

Hc=1115

K1

K1

STANDARD

skala	arkusz	numer rysunku	nr.arkusza
1:12	210x297	K1	1/1